スクリューサポート　ロングストローク型（2コ1組）

SCREW SUPPORT, Long stroke type

■能力

(mm)

品　番	A	ストローク B～C	D	E	F	G1	G2	耐荷重 (kN)	上部適合 ピンレンチ	中間・本体適合 ピンレンチ	質量 (kg) (2コ1組)	メーカー希望 小売価格 (2コ1組)
FS 80LS	26	50～ 80	50	12	40	Tr32×3	Tr18×2	80	PW406	PW508	1.2	10,300
FS130LS	46	70～130	50	12	40	Tr32×3	Tr18×2	80	PW406	PW508	1.2	12,330
FS200LS	68	100～200	60	16	50	Tr40×4	Tr25×3	150	PW508	HW105A	3.6	16,460
FS300LS	108	140～300	60	16	50	Tr40×4	Tr25×3	150	PW508	HW105A	5.0	27,550

●材　質　S45C
●熱処理　35 ～ 47HRC
●仕　上　黒染

●重量物のサポートやクランプの高さ調整、切削時のビビリの抑制にも最適。

●中間おねじを設けたことで、ロングストロークを実現。（当社比 1.5 ～ 2 倍）
●荷重が掛かった状態でおねじを回すと位置がずれたり、ワークに傷がついたりする難点を中間おねじを回すことで解消した画期的なスクリューサポート。
●中間おねじの調整は、上部と下部のねじが、同方向にピッチ違いであるため微調整が出来、軽い力で操作が可能。
●おねじをロックするロックネジ（ロックピース付）で、ねじの緩みを抑制防止。
●凹凸面、異型物のワークにはスクリューサポートチップを使用ください。

※付属品：六角棒レンチ 1 本（六角二面幅 4mm）

この商品の動画 QR コード

■使用例

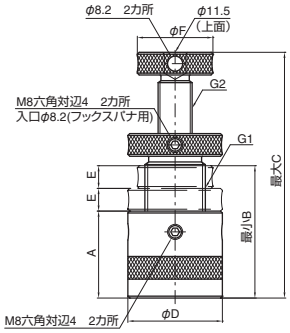

磁力付スクリューサポート　ロングストローク型（2コ1組）

MAGNETIC SCREW SUPPORT, Long stroke type

(mm)

品　番	A	G	ストローク B～C	D	E	F	G1 (30度台形ねじ)	G2 (30度台形ねじ)	耐荷重 (kN)	質量（kg）(2個1組)	メーカー希望 小売価格 (2個1組)
MSS 90LS	26	10	60～ 90	50	12	40	Tr32×3	Tr18×2	80	1.32	26,460
MSS150LS	46	20	90～150							2.00	31,180
MSS220LS	68	20	120～220	60	16	50	Tr40×4	Tr25×3	150	3.94	36,440
MSS310LS	108	10	150～310							5.02	51,660

●材　質　S45C
●熱処理　焼入35～47HRC
●仕　上　黒染

●重量物のサポートやクランプの高さ調整、切削時のビビリの抑制にも最適。

●中間おねじを設けたことで、ロングストロークを実現。（当社比 1.5 ～ 2 倍）
●荷重が掛かった状態でおねじを回すと位置がずれたり、ワークに傷がついたりする難点を中間おねじを回すことで解消した画期的なスクリューサポート。
●中間おねじの調整は、上部と下部のねじが、同方向にピッチ違いであるため微調整が出来、軽い力で操作が可能。
●おねじをロックするロックネジ（ロックピース付）で、ねじの緩みを抑制防止。
●凹凸面、異型物のワークにはスクリューサポートチップを使用ください。
●横型・縦型の治具に使用可、磁力は本体の底面に内臓されているため切粉の付着がありません。

※付属品：六角棒レンチ 1 本（六角二面幅 4mm）

■使用例

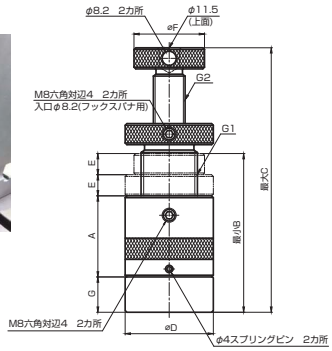

スクリューサポート（2コ1組）

SCREW SUPPORT

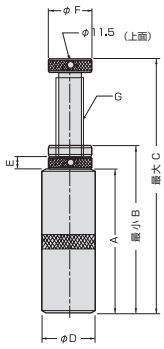

(mm)

品　番	A	ストローク B～C	D	E	F	G	耐荷重 (kN)	適合 ピンレンチ	質量（kg）(2コ1組)	メーカー希望 小売価格 (2コ1組)
FS 50S	21	37～ 50	40	8	35	Tr20×3	80	PW355	0.56	7,240
FS 70S	32	50～ 70	40	9	35	Tr20×3	80	PW355	0.78	7,580
FS100S	46	70～100	45	12	40	Tr20×3	80	PW406	1.47	9,540
FS150S	70	100～150	50	12	45	Tr25×4	150	PW457	2.65	10,920
FS250S	120	150～250	60	15	50	Tr32×5	200	PW508	5.64	15,990
FS300S	170	200～300	60	15	50	Tr32×5	200	PW508	7.17	25,800
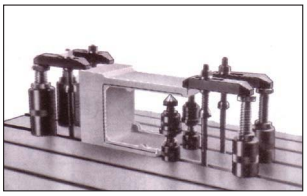
●材　質　S45C
●熱処理　焼入 35～47HRC
●仕　上　黒染
●凹凸面、異型物のワークにはスクリューサポートチップを使用ください。